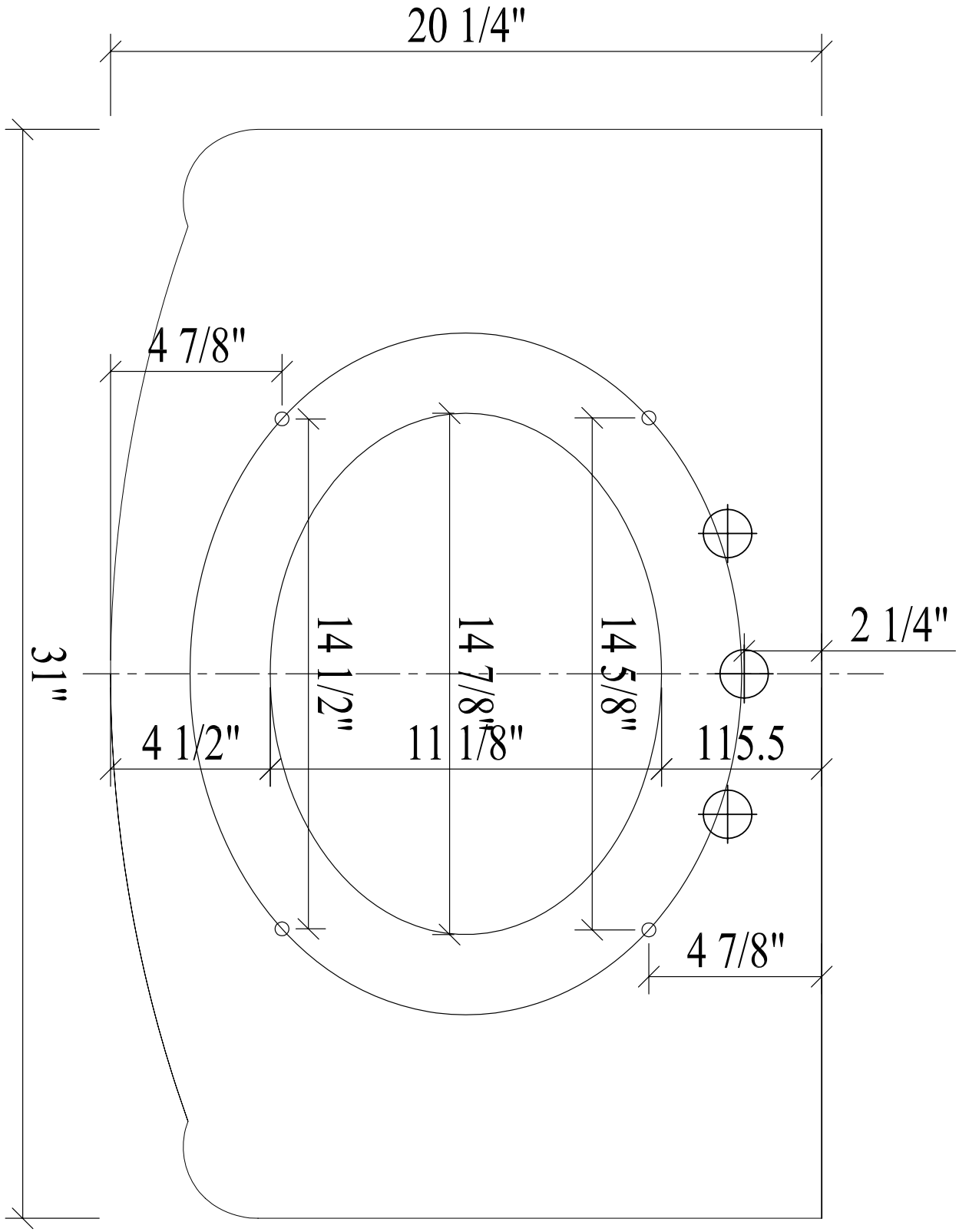

an EefaCo. Store
1-800-667-8721