bathroom::accessories UNLIMITED

COOL ● LINE
MADE IN DENMARK

870215 Matbørstet/Satin/Gebürstet
870715 Højglans/Mirror Finish/Hochglanzpoliert
Sæbeskål
Soap Dish
Seifenschale

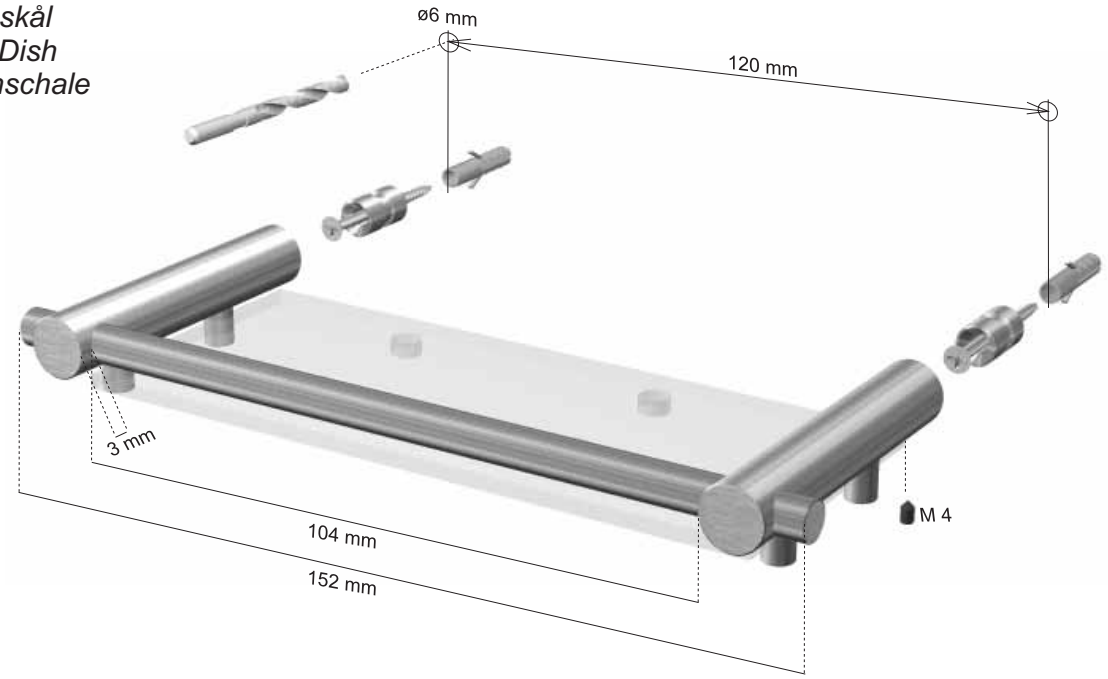

Plade / Røgfarvet akryl
Sheet / Smoke-coloured Acrylic
Tafel / Rauchfarbiges Acryl

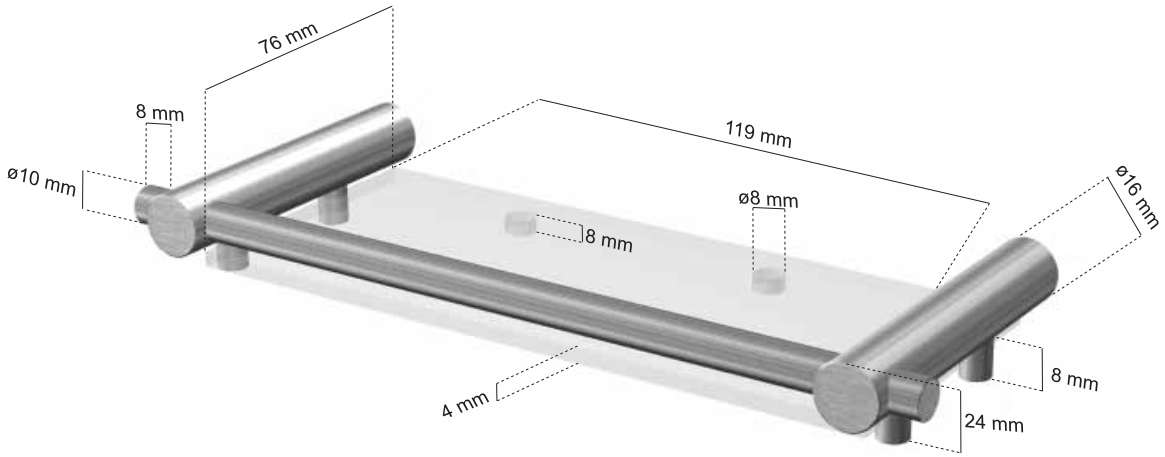

RUSTFRIT STÅL / STAINLESS STEEL / EDELSTAHL

Export:

COOL ● LINE ® OF DENMARK

Danmark: